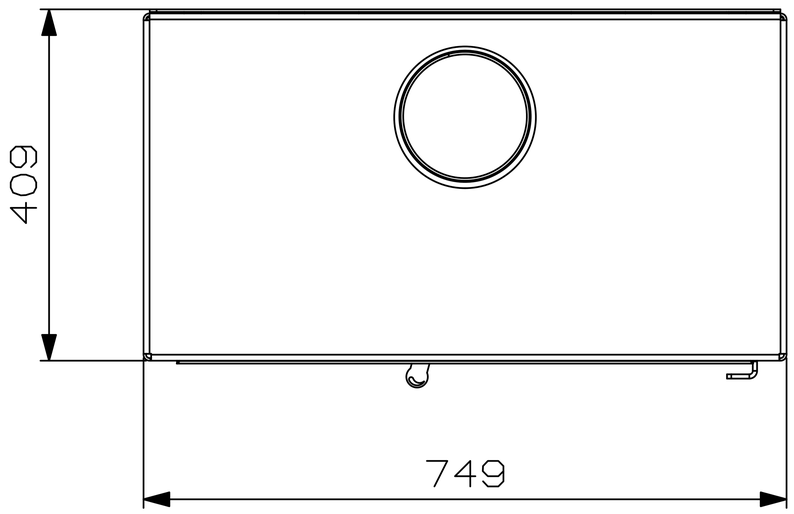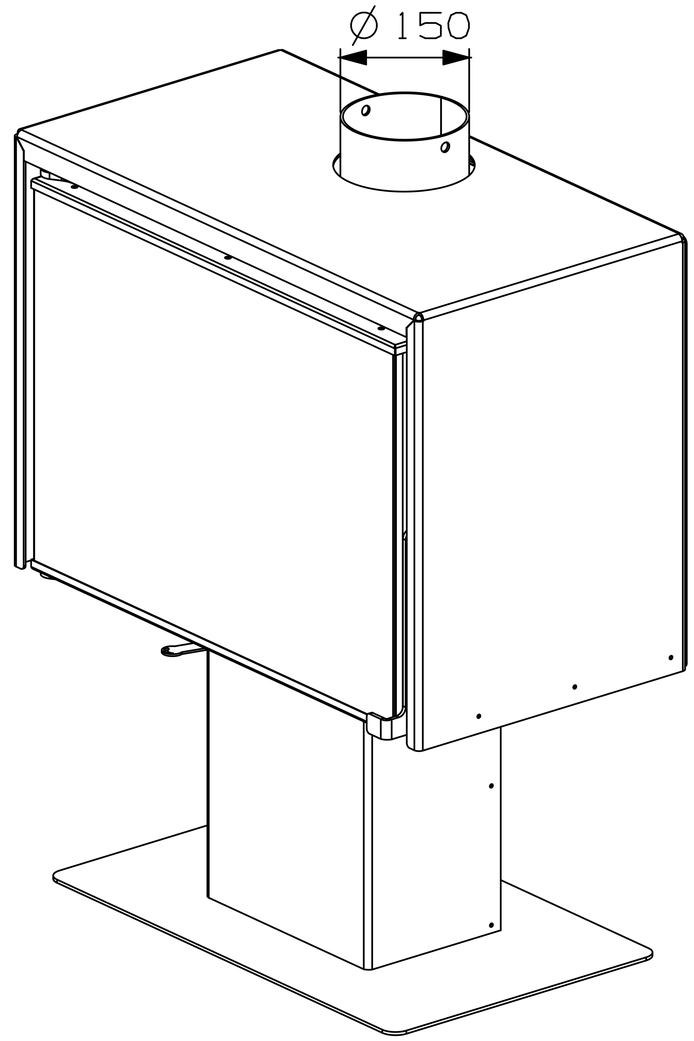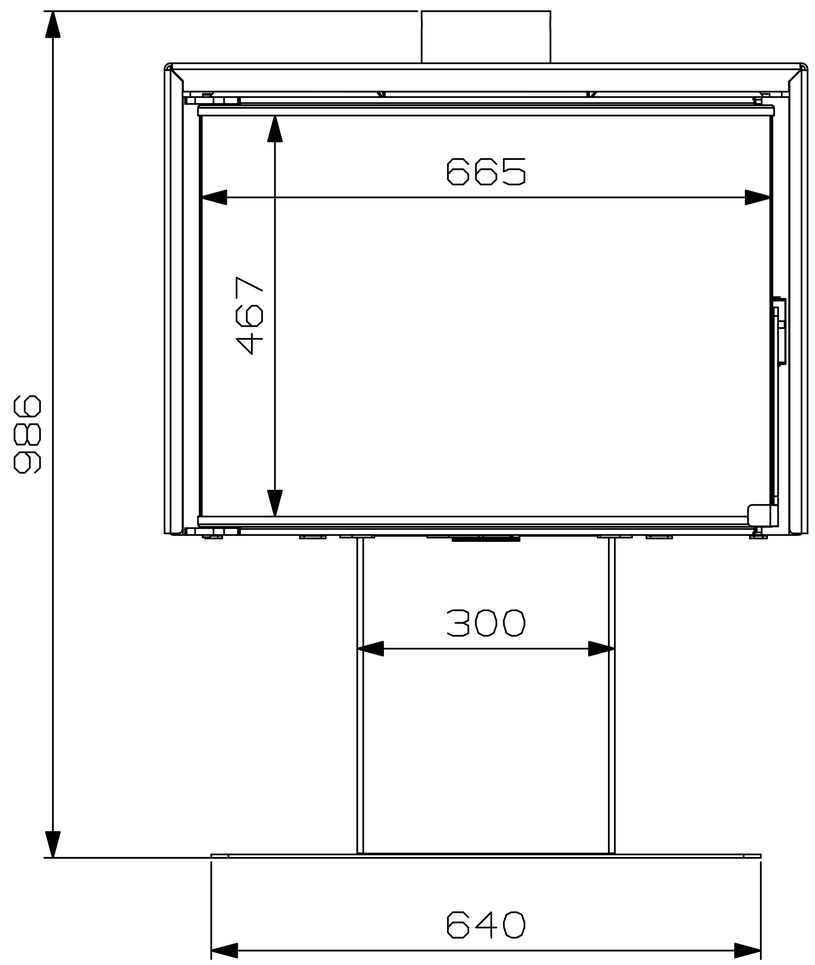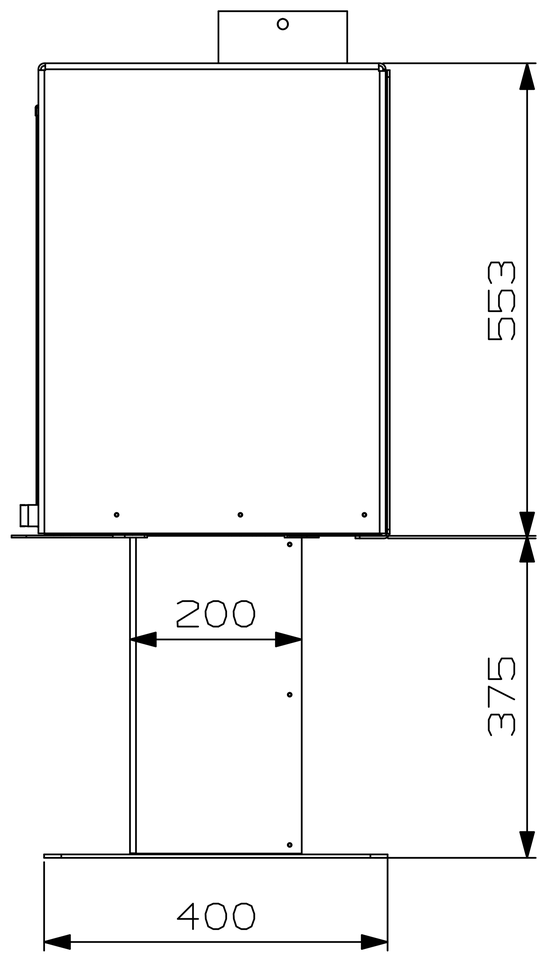V70