FR 760

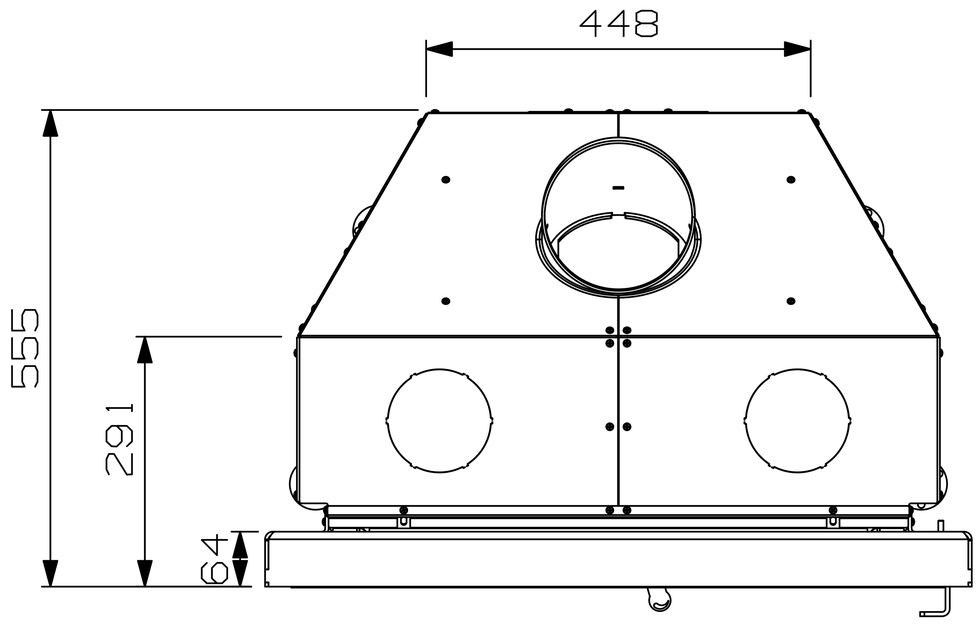
448
555
291
64

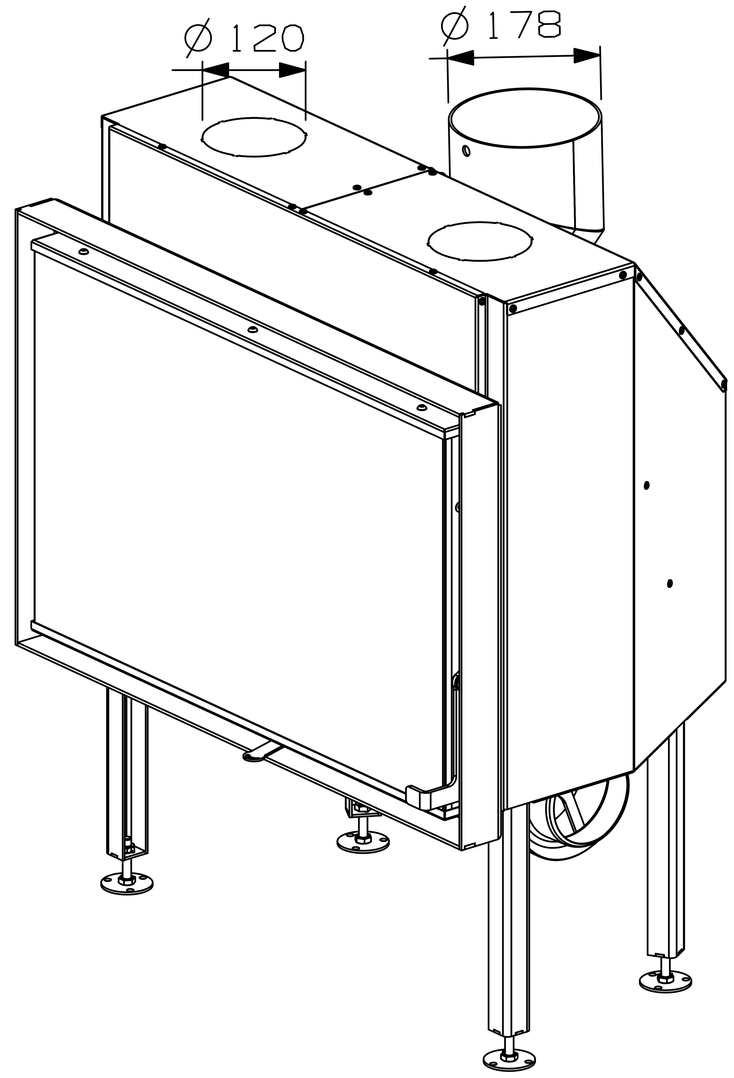
Ø 120
Ø 178

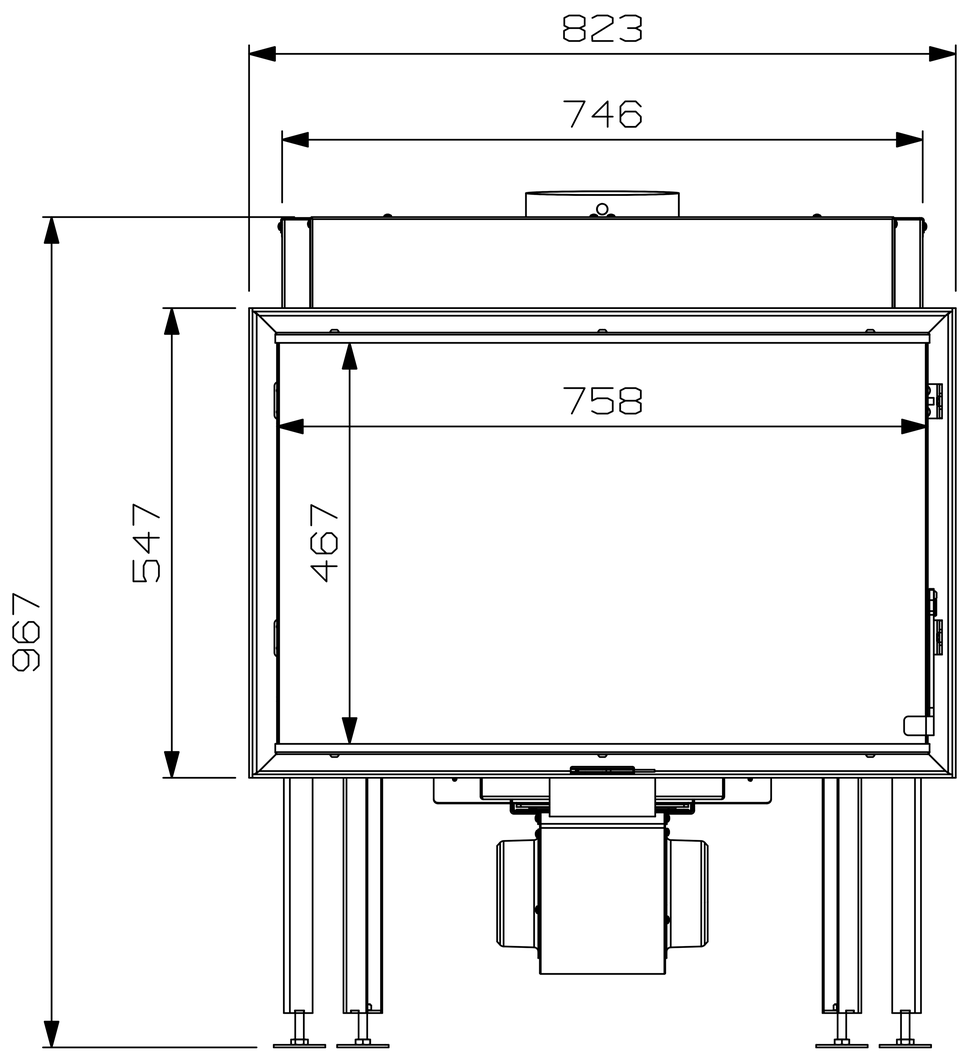
823
746
758
967
547
467

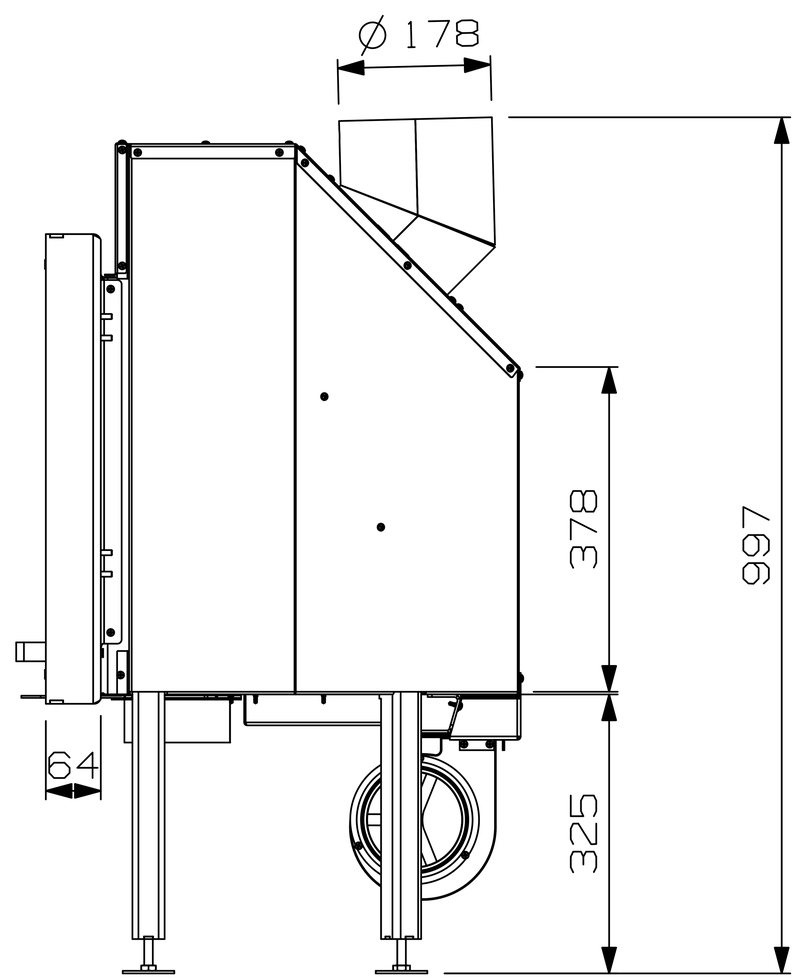
Ø 178
378
997
64
325