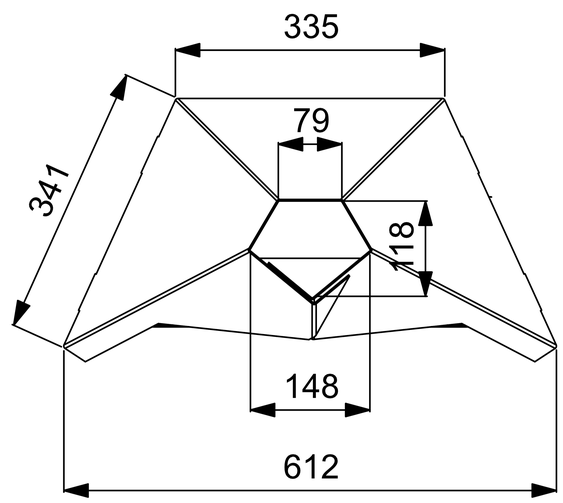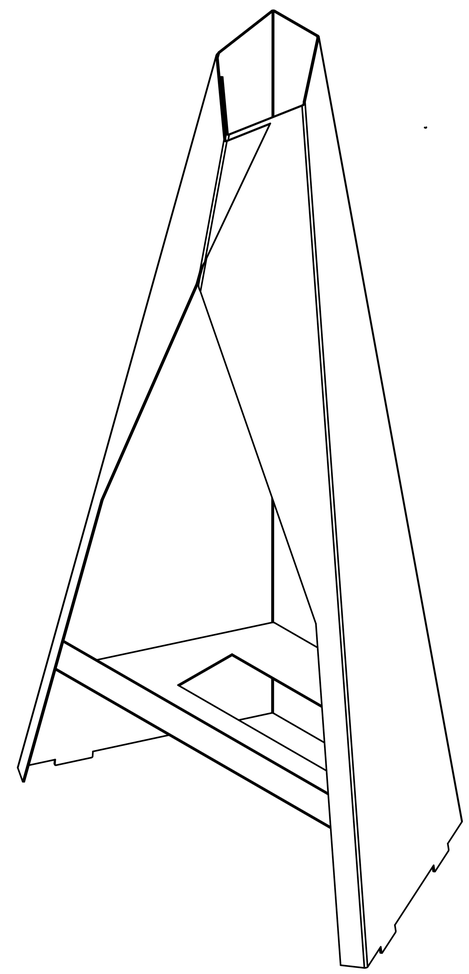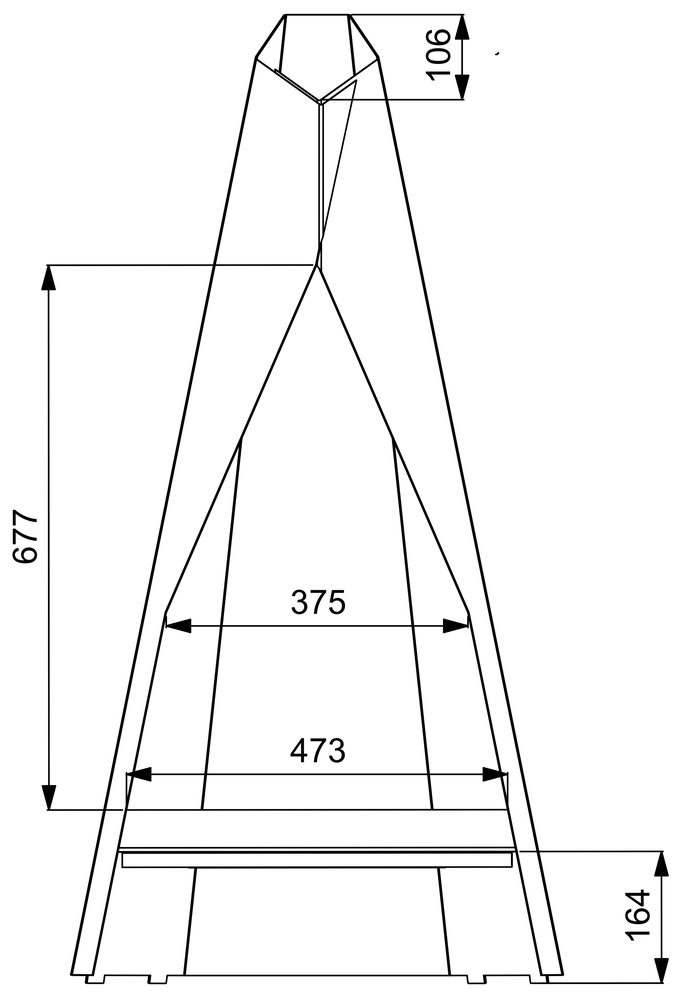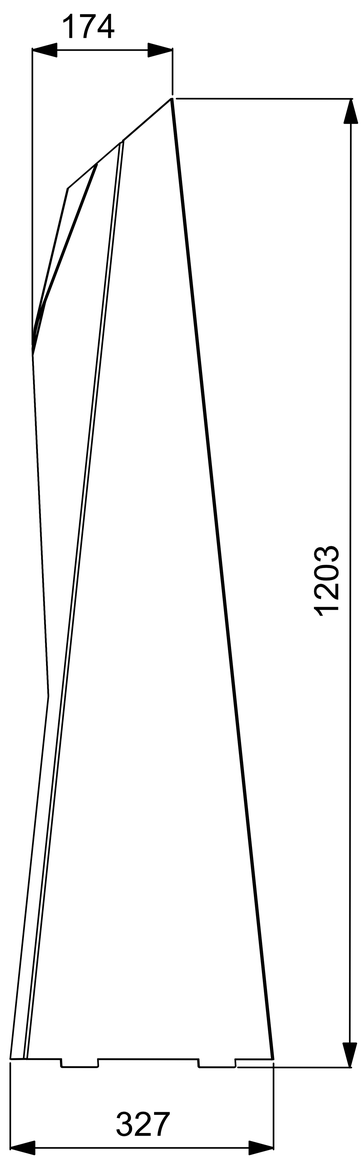Τζάκι βιοαιθανόλης εξωτερικού χώρου