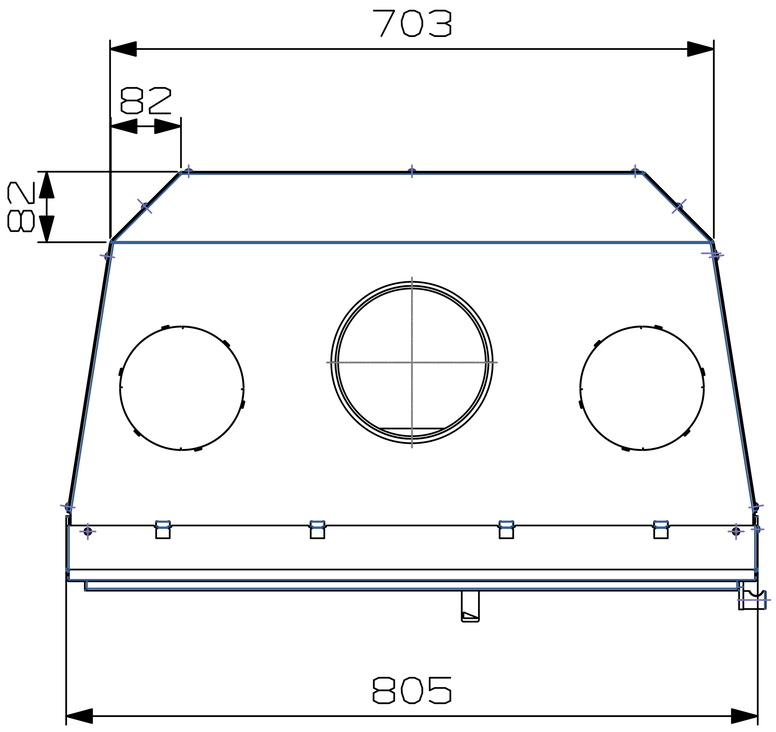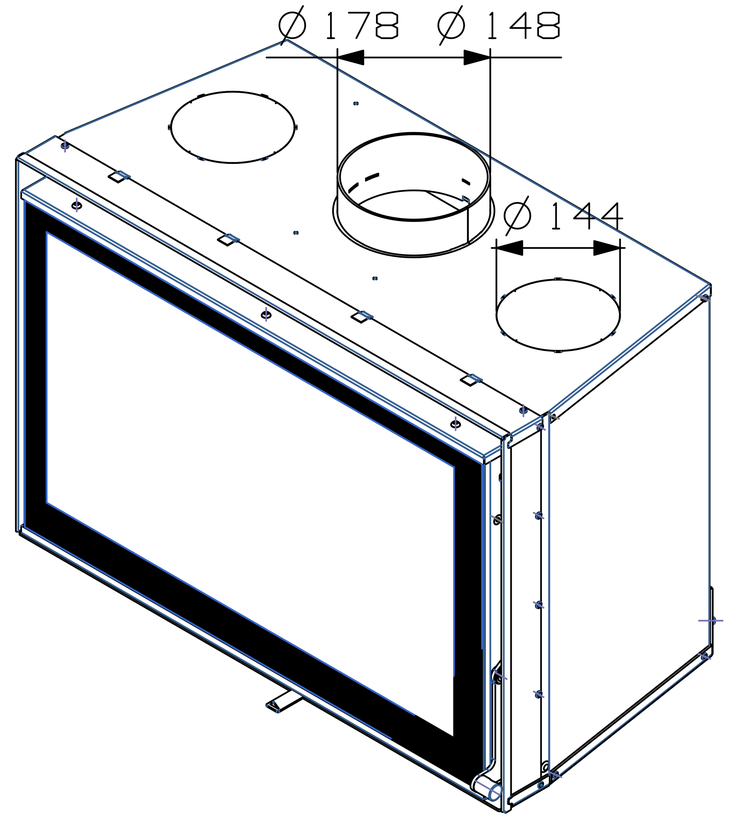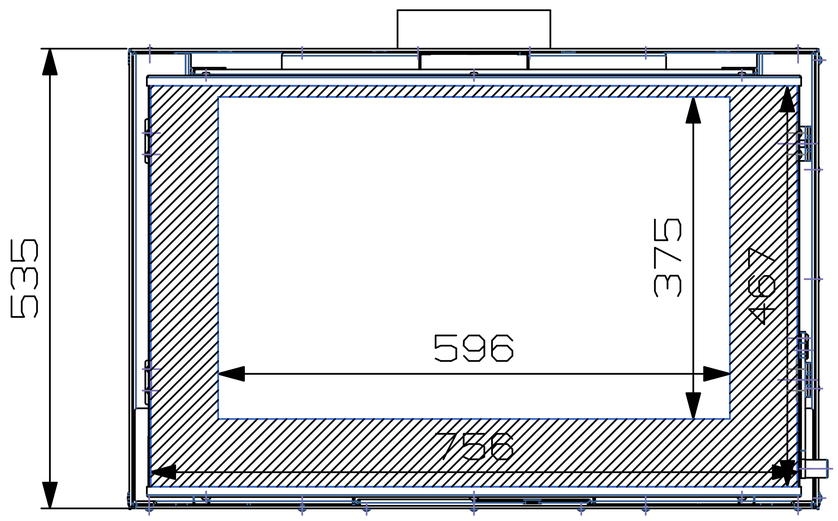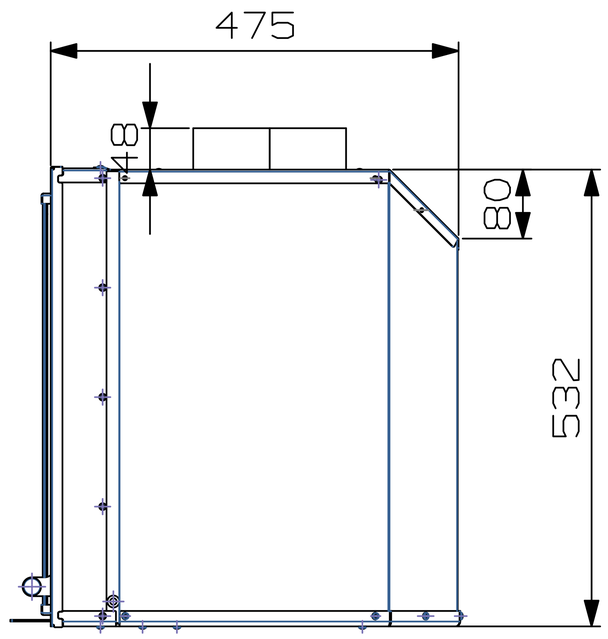LV 8053 Insert