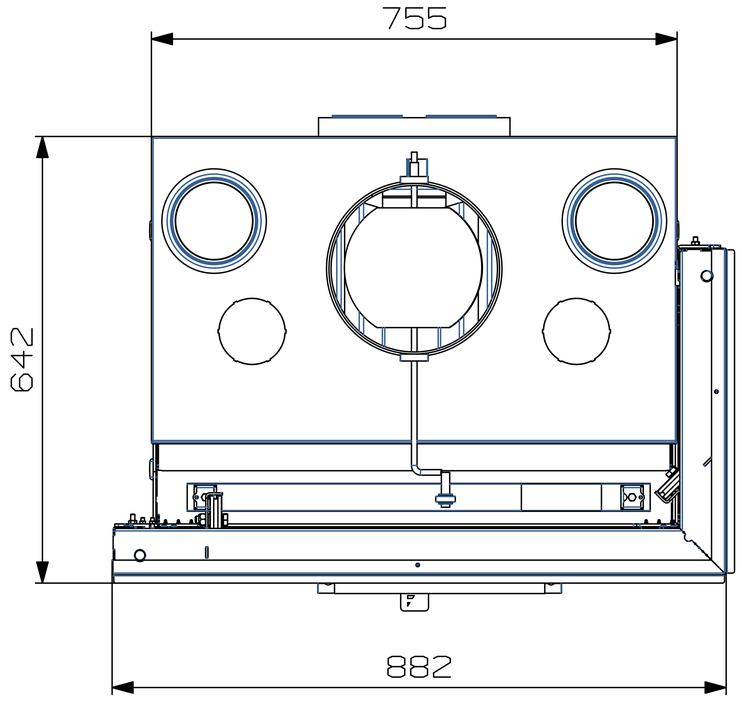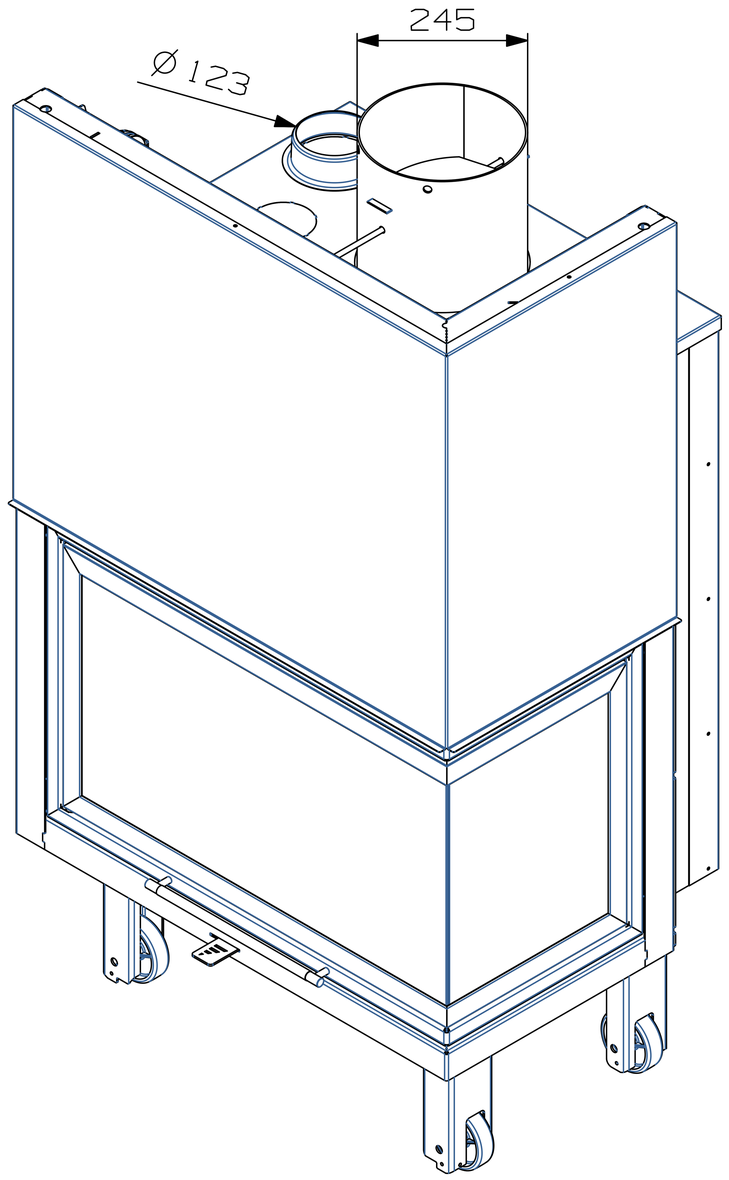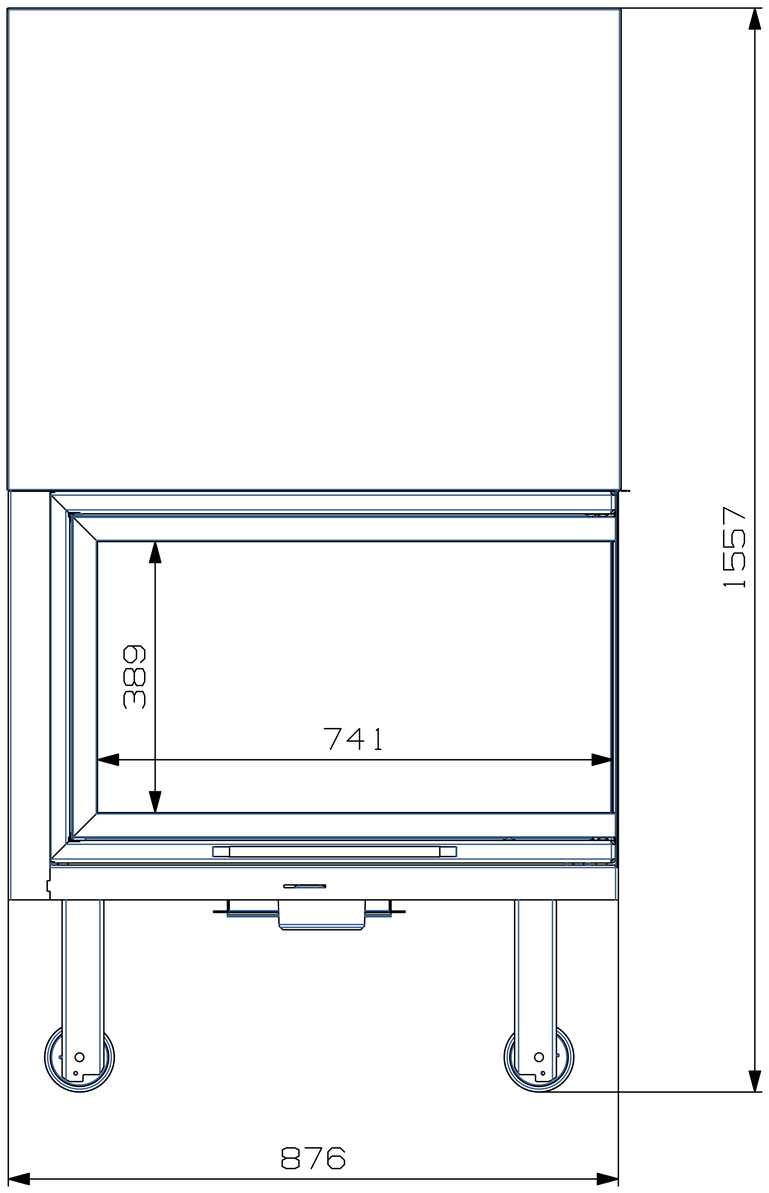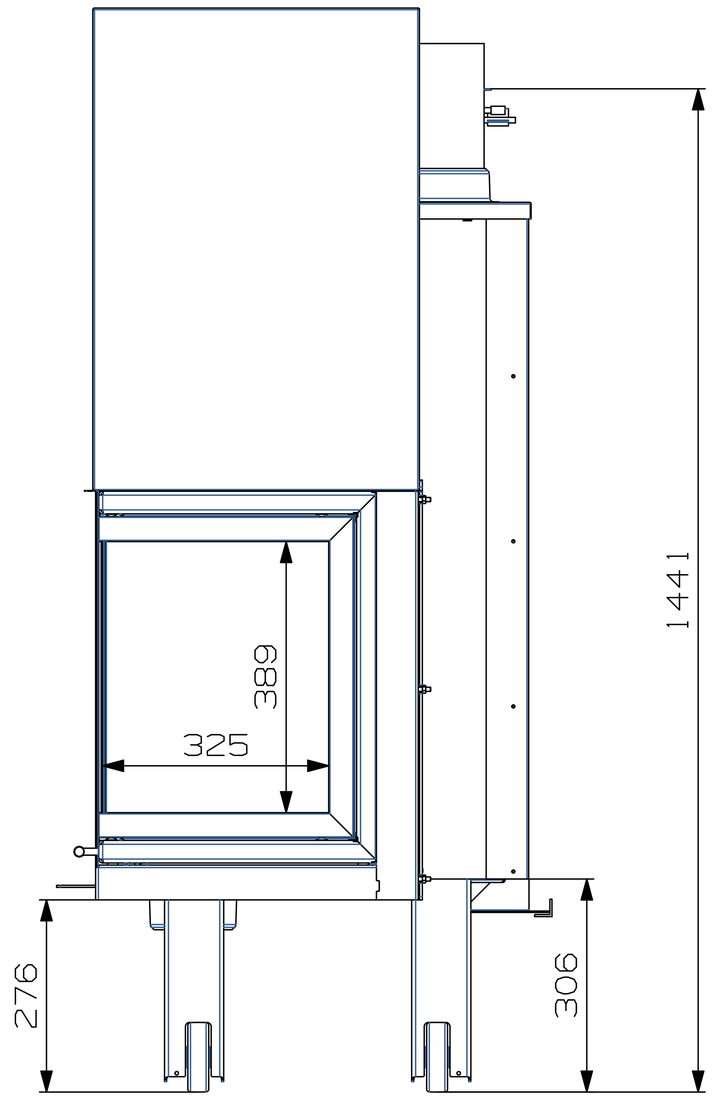AERO-S ANGLE 90